Дренажный насос ARTSUB Q750 UNIPUMP

Дренажные насосы · Артикул 98030 · Серия ARTSUB

1. Обзор

ARTSUB — одноступенчатые погружные дренажные насосы со встроенным в корпус поплавковым выключателем, который осуществляет автоматическое включение и выключение насоса.
Выбор автоматического или ручного режима работы происходит с помощью переключателя. Уровни автоматического включения и выключения насоса настраиваются с помощью регулятора.
Корпус насоса выполнен из ударопрочного пластика. На верхней крышке корпуса находится проушина для крепления троса. Для удобства переноса и эксплуатации в конструкции насоса предусмотрена ручка.

Основные данные

Присоединительный размер	1½"
Максимальная мощность, Вт	750
Максимальный напор, м	8,5
Максимальная производительность, м3/ч	13
Максимальная производительность, л/мин	216,7
Максимальное погружение под зеркало воды, м	7
Максимальный размер твердых включений, мм	3
Гарантия, мес	12

2. Гидравлические характеристики

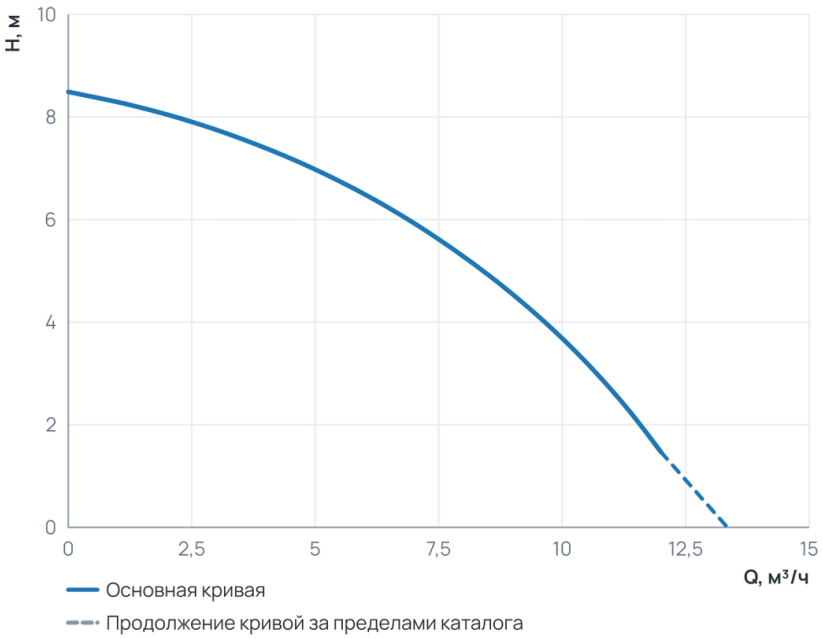

Рабочий диапазон

Подача Q	0 … 12 м³/ч
Напор H	1,5 … 8,5 м

Пунктир на диаграмме — продолжение кривой за пределами каталога производителя.

3. Технические данные

Общие сведения

Тип	Дренажный	Серия	ARTSUB
Вид насоса	Центробежный	Гарантия, мес	12
Страна производства	Китай	Наличие режущего элемента	Нет
Остаточный уровень воды (мм)	5		

Гидравлические данные

Максимальный напор, м	8,5	Максимальная производительность, м3/ч	13
Максимальная производительность, л/мин	216,7		

Перекачиваемая среда

Максимальный размер твердых включений, мм	3	Максимальный размер неабразивных включений, мм	5
Максимальная температура перекачиваемой жидкости, °C	+1...+35		

Материалы

Материал корпуса	Пластик	Материал рабочего колеса	Пластик

Монтаж и присоединение

Вес, кг	5,3	Длина, мм	240
Высота, мм	315	Ширина, мм	180
Длина электрокабеля, м	10	Электрокабель с вилкой	Да
Присоединительный размер	1½"	Диаметр подсоединения шланга, мм	25-32
Число и сечение жил электрокабеля	3×0,75	Максимальное погружение под зеркало воды, м	7

Электродвигатель

Степень защиты	IPX8	Номинальный ток, А	2,6
Параметры электросети	~230В; 50Гц	Максимальная мощность, Вт	750
Максимальная мощность, кВт	0,75		

Управление и защита

Наличие поплавкового выключателя	Встроенный поплавок

4. Габаритные размеры

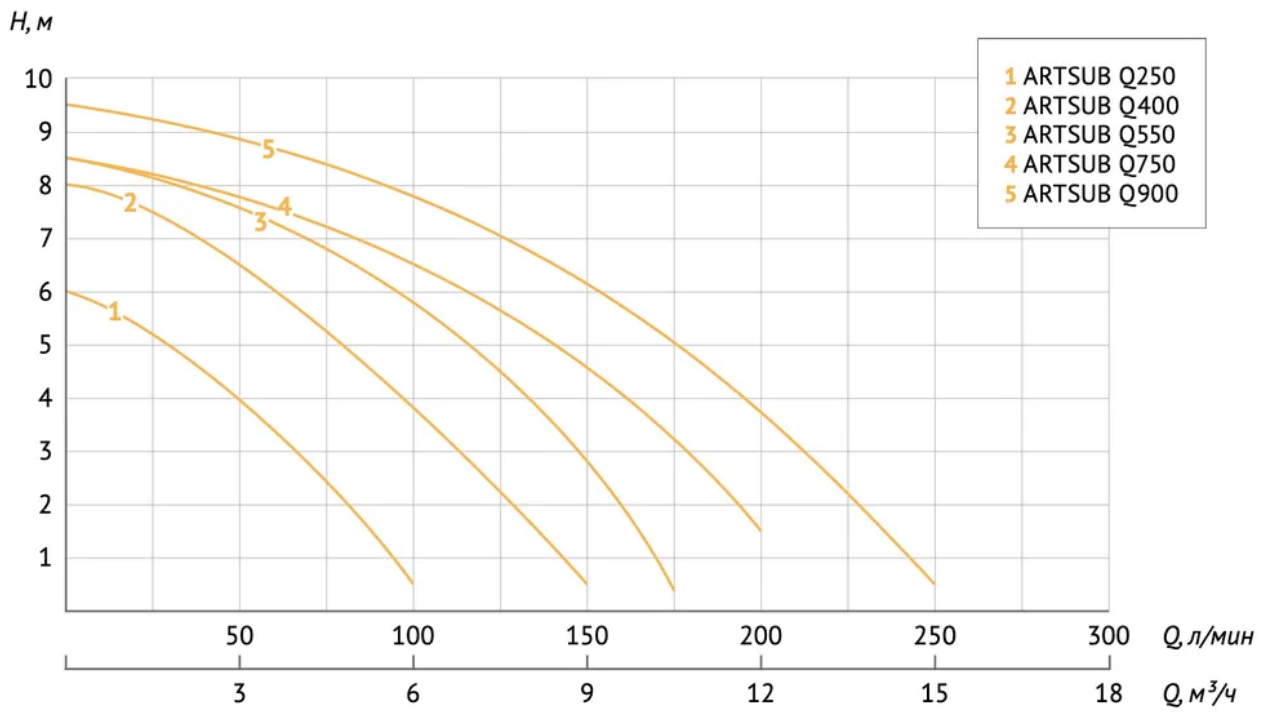

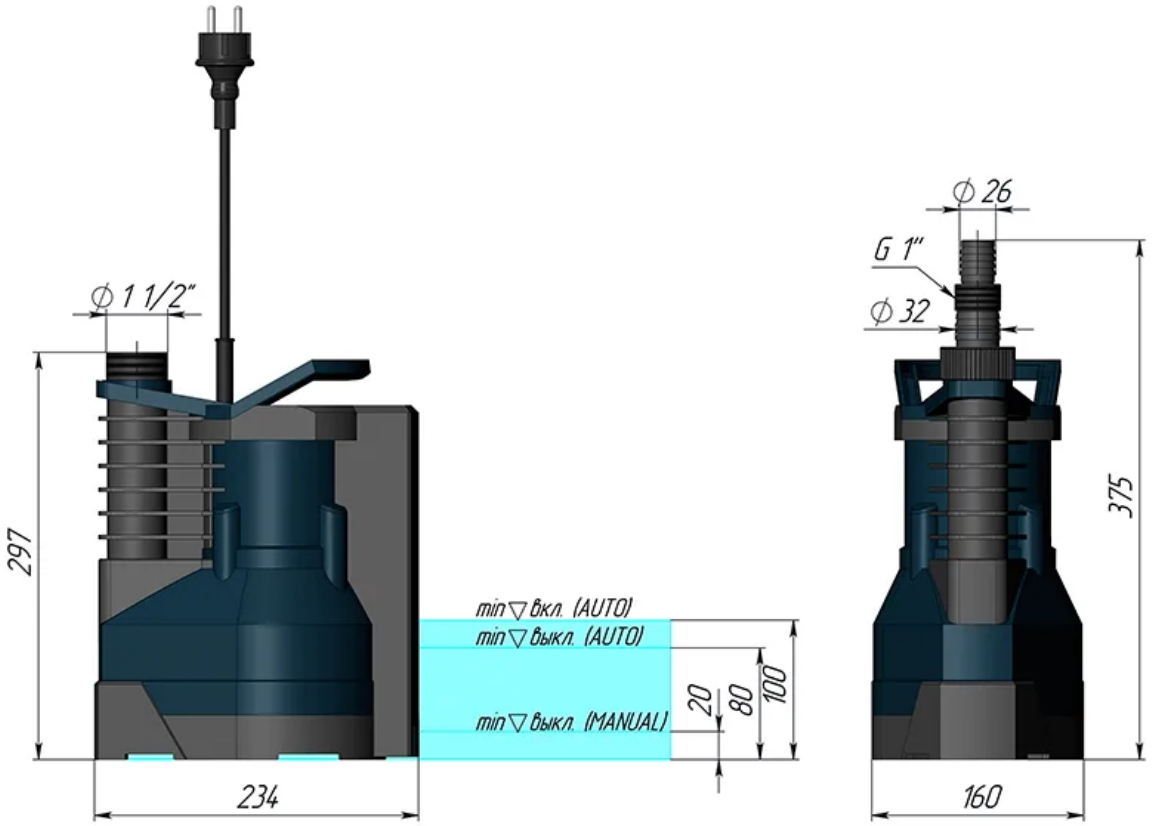

5. Данные для заказа

Наименование	Дренажный насос ARTSUB Q750 UNIPUMP
Артикул	98030
Производитель (марка)	UNIPUMP
Серия	ARTSUB
Вид оборудования	Дренажные насосы
Вес, кг	5,3
Гарантия, мес	12
Страна производства	Китай

6. Документация

Инструкции и паспорта

- Инструкция

Разрешительные документы

- Сертификат соответствия
- Декларация о соответствии
- Декларация о соответствии 2

Документы прилагаются к товару — в карточке товара и в архиве документов для тендера.